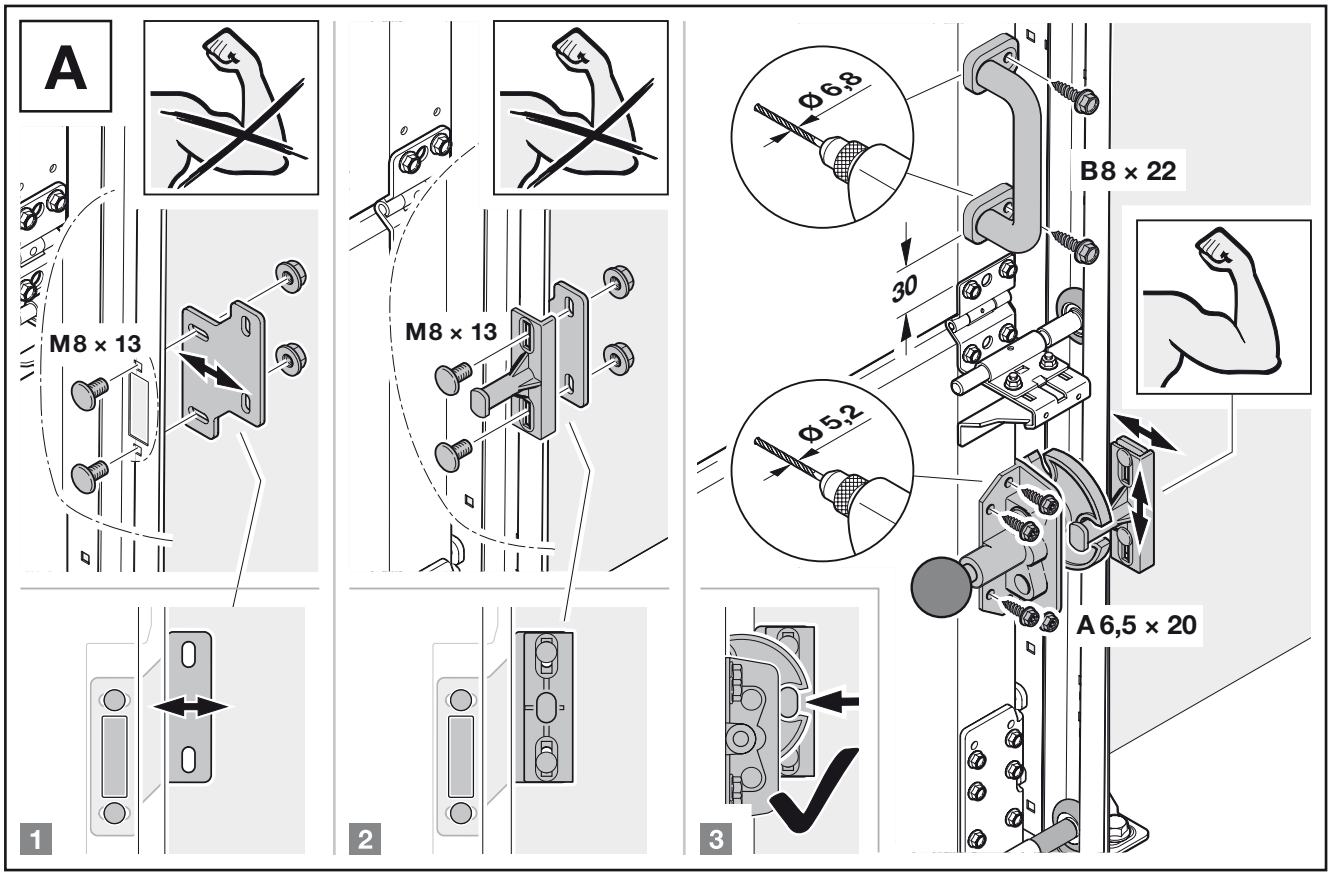
A
M8 × 13
M8 × 13
Ø 6,8
B8 × 22
30
Ø 5,2
A 6,5 × 20
1
2
3

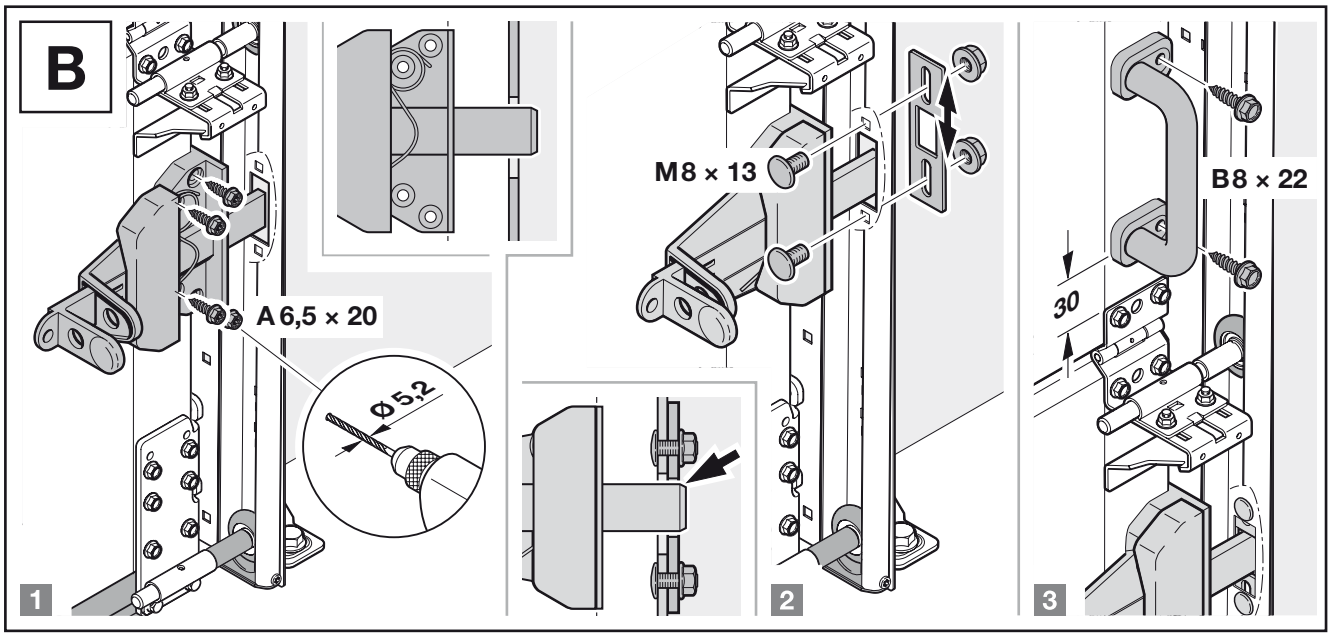
B
A 6,5 × 20
Ø 5,2
M8 × 13
B8 × 22
30
1
2
3

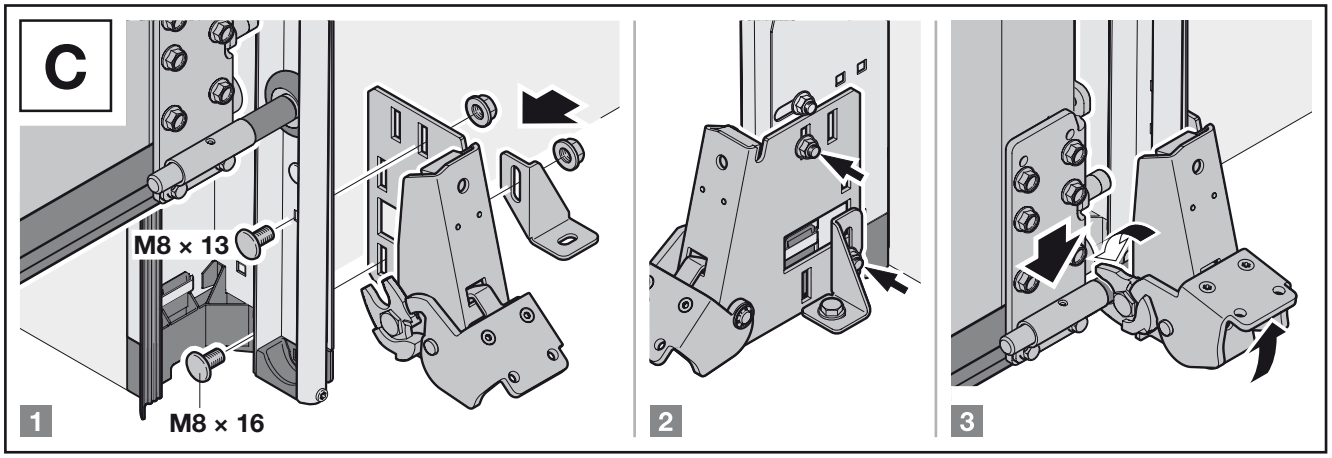
C
M8 × 13
M8 × 16
1
2
3

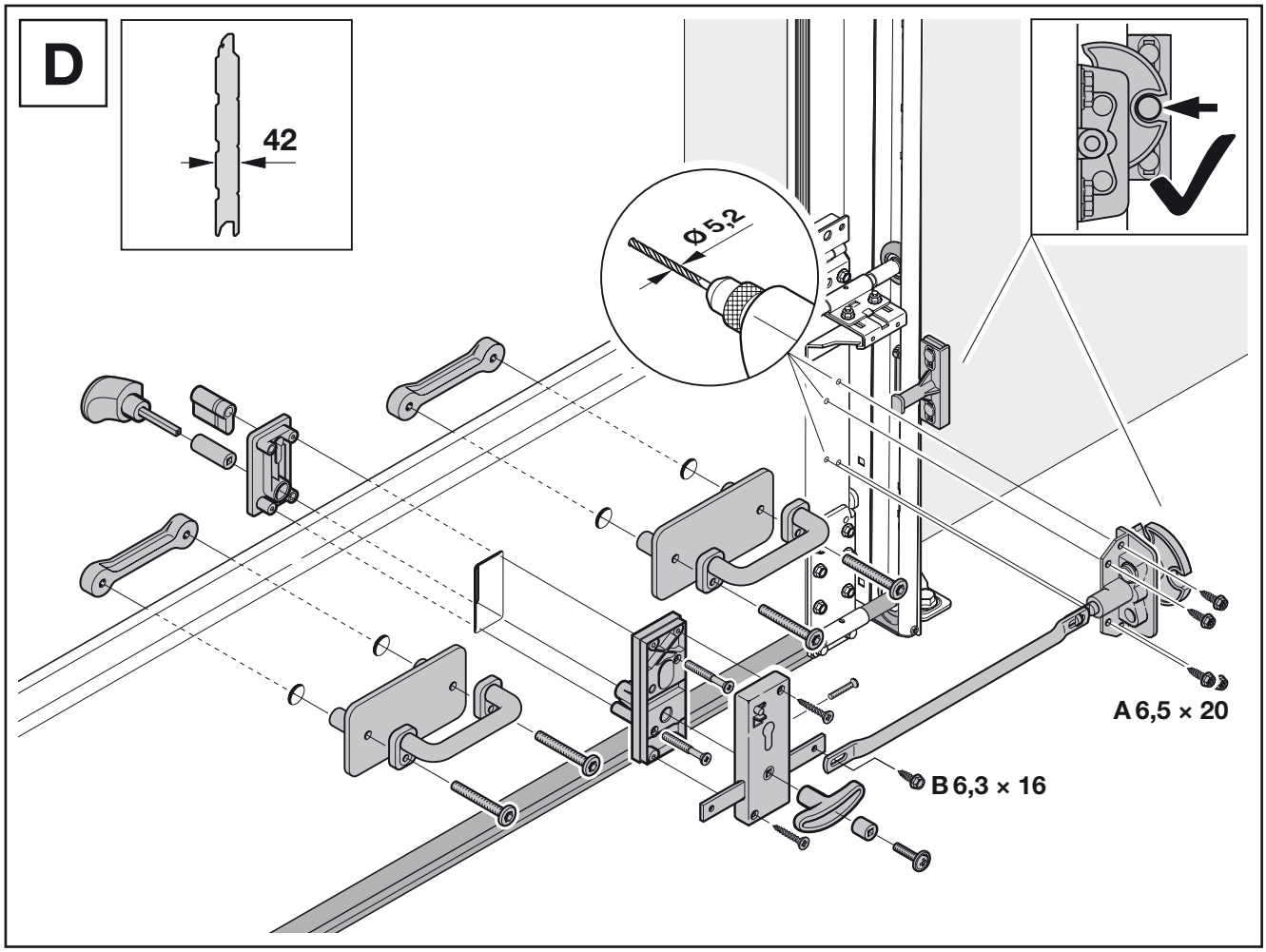
D
42
Ø 5,2
A 6,5 × 20
B 6,3 × 16

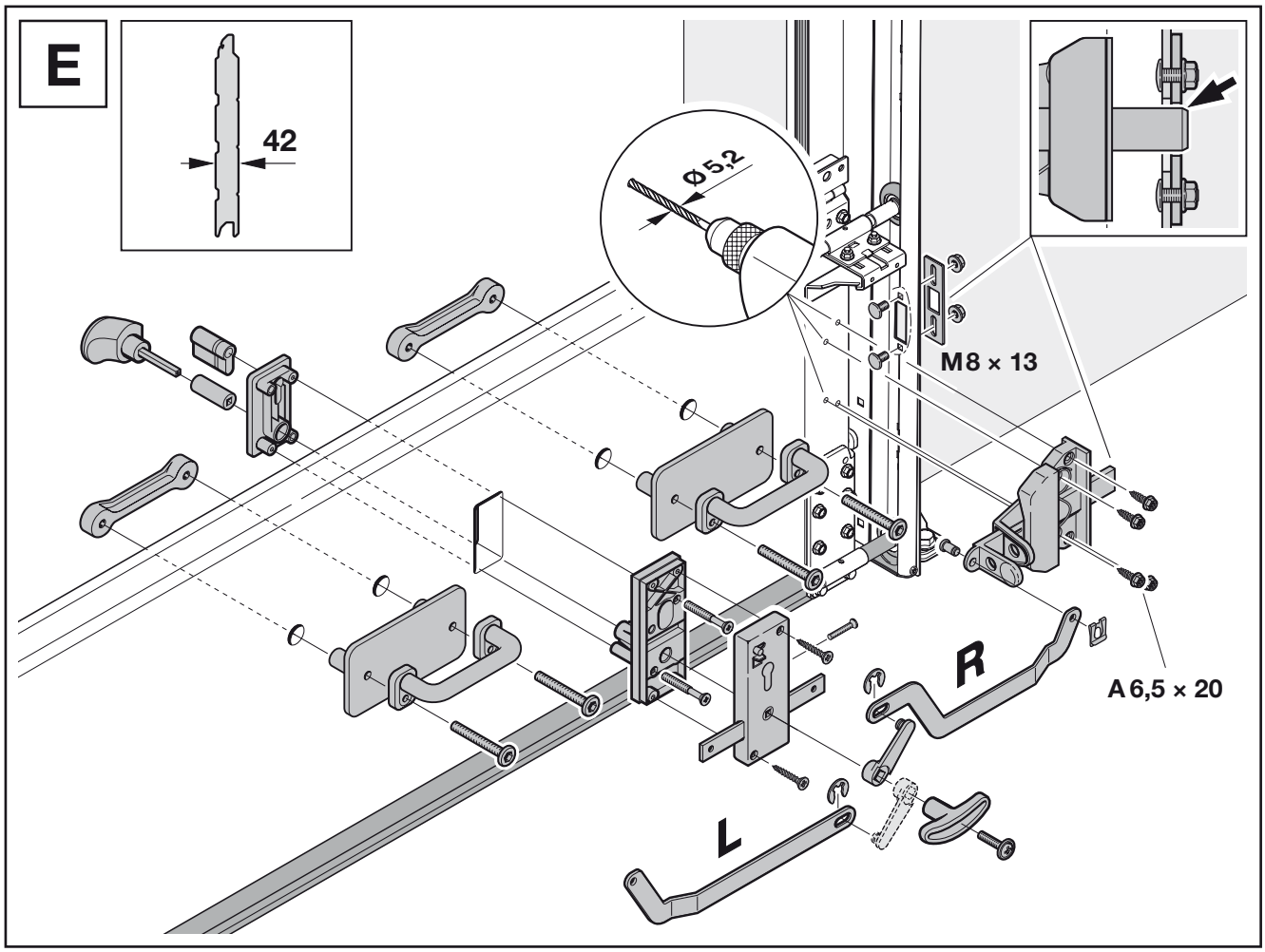
E
42
Ø 5,2
M8 × 13
A 6,5 × 20
R
L

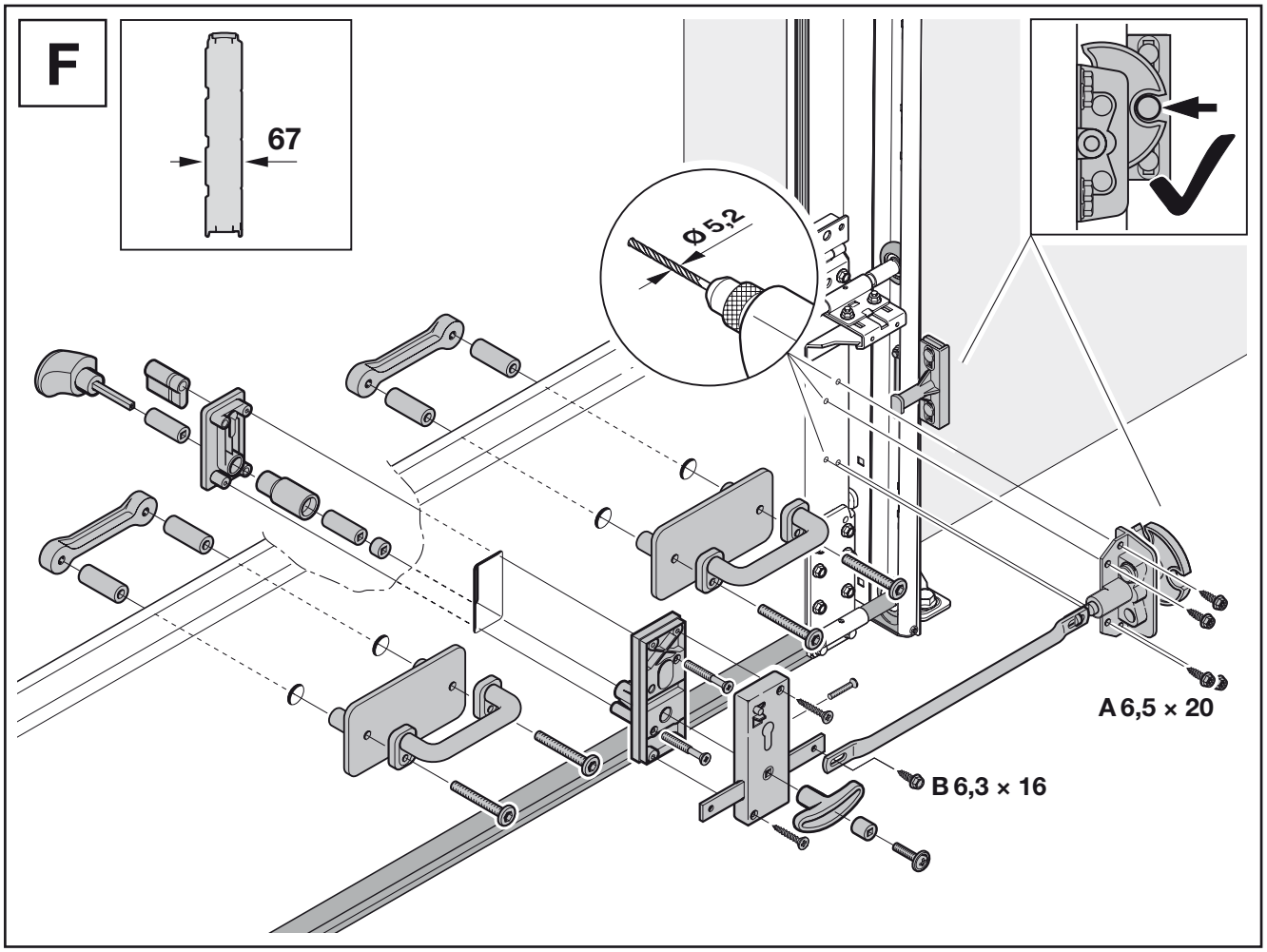
F
67
Ø 5,2
A 6,5 × 20
B 6,3 × 16

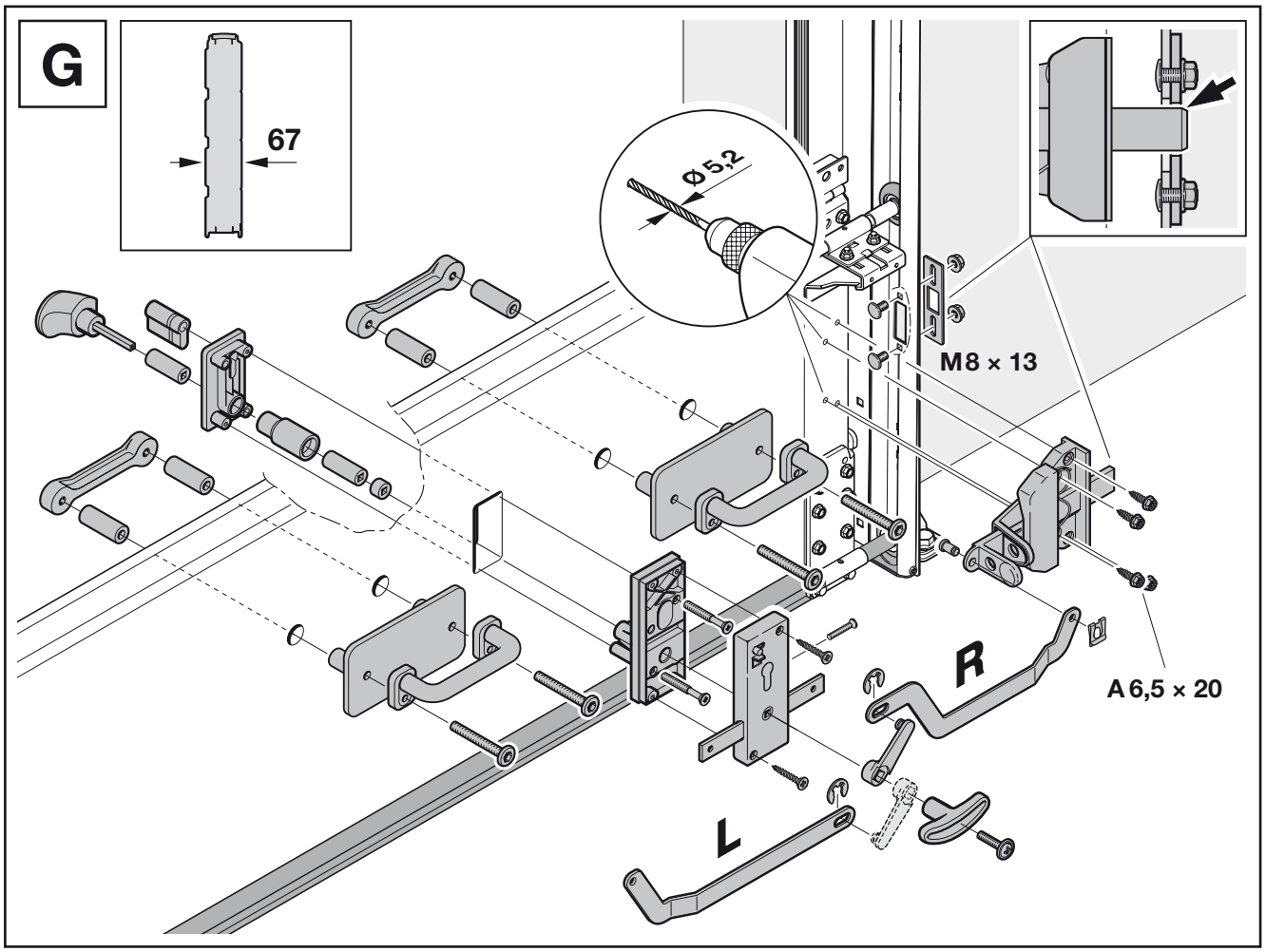
G
67
Ø 5,2
M 8 × 13
A 6,5 × 20
R
L

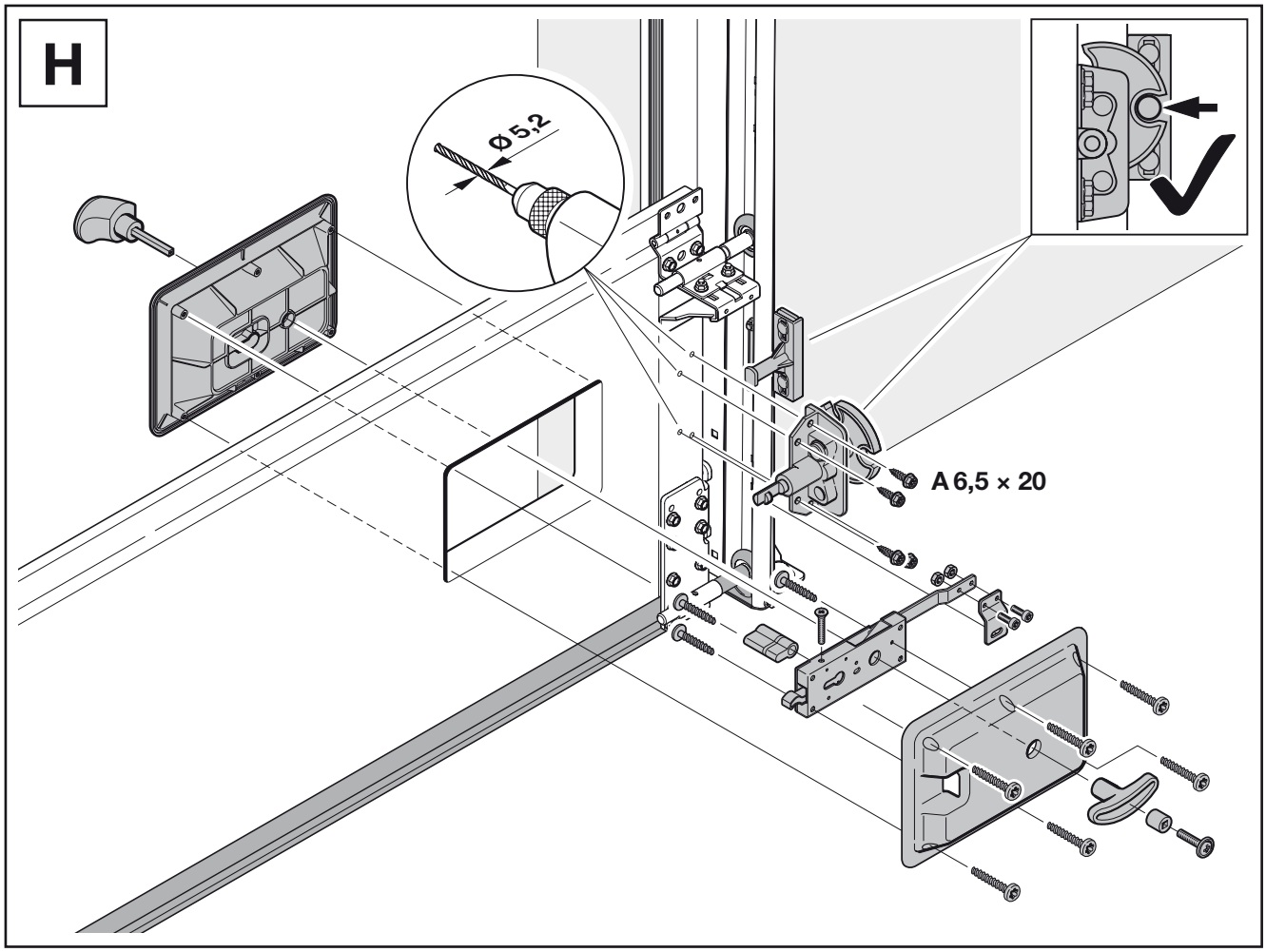
H
Ø 5,2
A 6,5 × 20

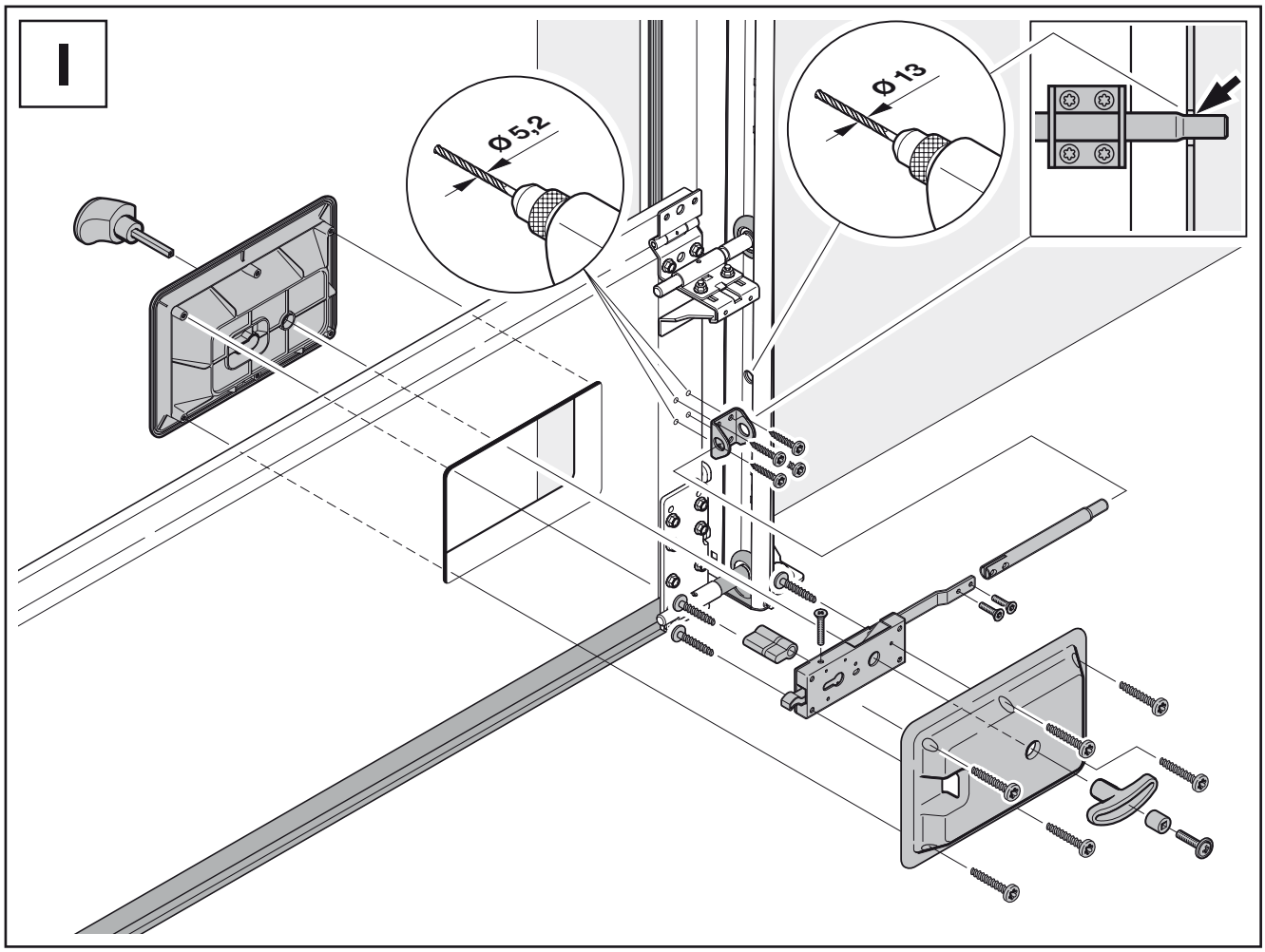
I
Ø 5,2
Ø 13