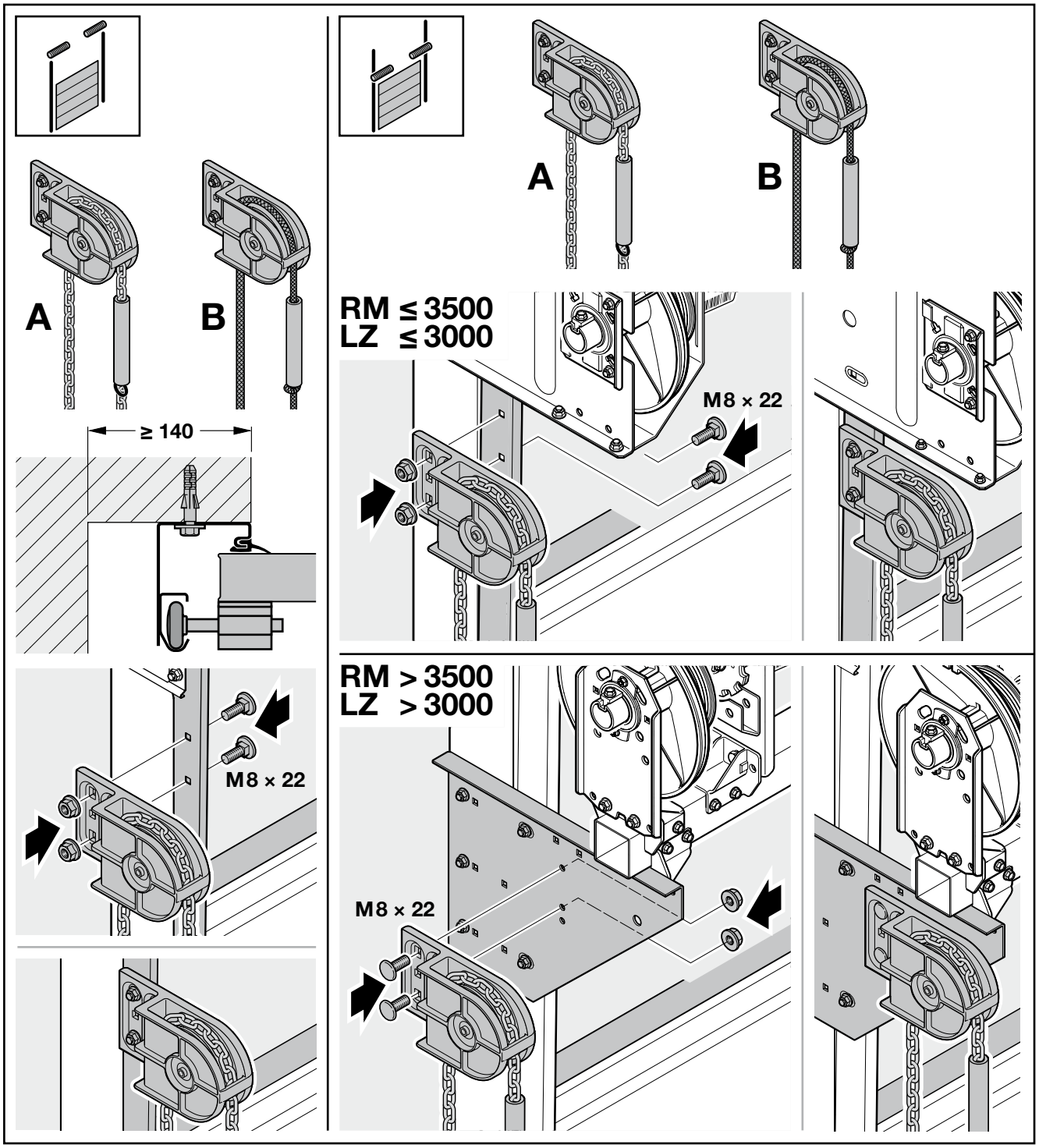
A
B
≥ 140
M8 × 22
RM ≤ 3500
LZ ≤ 3000
M8 × 22
RM > 3500
LZ > 3000
M8 × 22

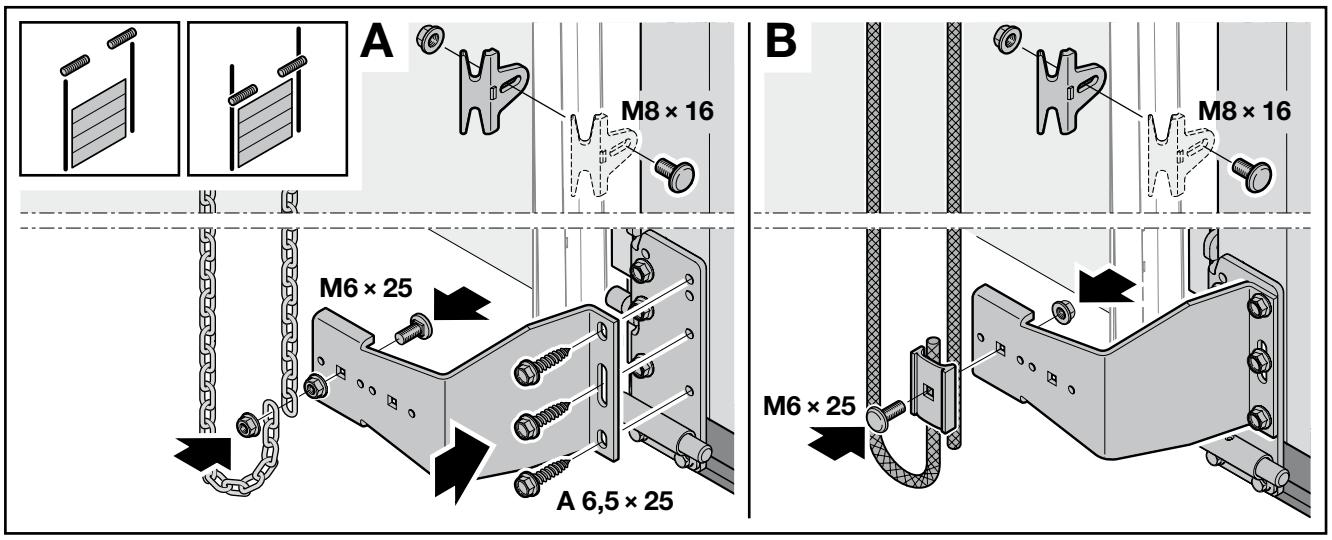
A
M8 × 16
M6 × 25
A 6,5 × 25
B
M8 × 16
M6 × 25