Dies ist eine automatisch erzeugte Zeichnung.
Änderungen und Irrtümer vorbehalten.

This is an automatically generated drawing.
Modified and errors reserved.

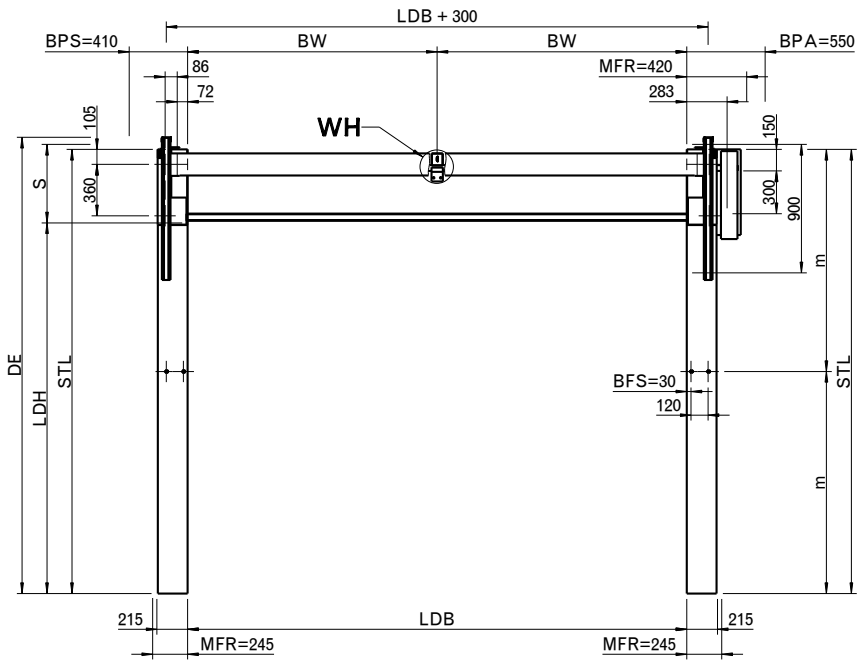

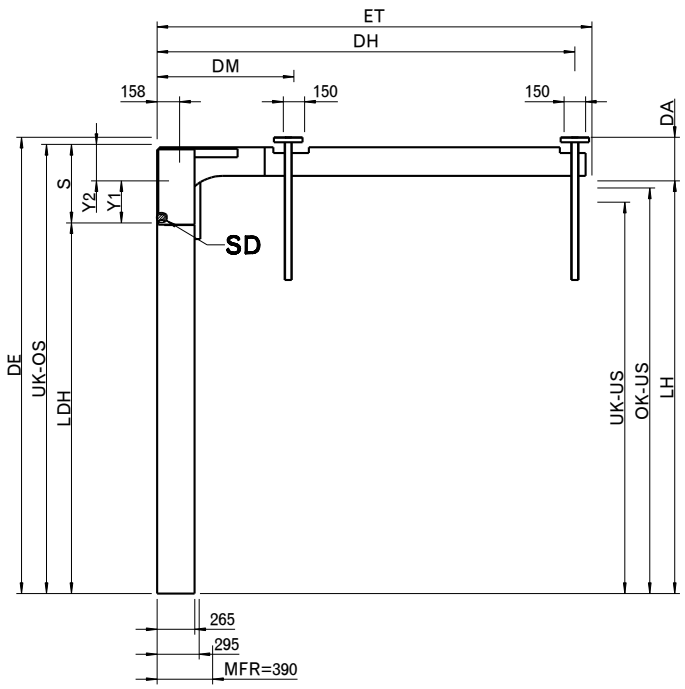

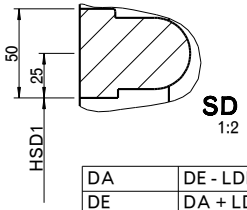

LDB > 3500 & LDB <= 5000
1 x WH
LDB > 5000
2 x WH

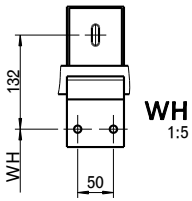

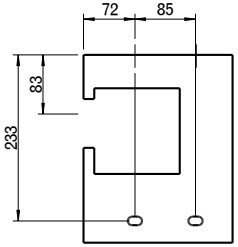

STL = LDH + S - 35	
STL	m
> 3000	STL/2
> 4000	STL/3
> 5000	STL/4
> 6000	STL/5

DA	DE - LDH - S + Y2
DE	DA + LDH + S - Y2
DH	ET - 120
DM	960 (ET > 1250)
ET	2 x LDH - (LDH + S + 1000) (min 1250)
BW	LDB > 3500: LDB/2 LDB > 5000: LDB/3
S	min 550 max 750
LH	LDH + S - Y2 (min LDH + Y1)
WH	LDH < 2500: LH + 76 LDH >=: LDH + 21
Y1	LDH < 2500: 170 LDH >= 2500: 225
Y2	LDH < 2500: 310 LDH >= 2500: 255

Mit ☐ umrahmte Maße intern prüfen

Datum Date	Name Name	Maßstab Scale 0.040	Werkstoff Material -	Gewicht Weight	
Bearb. Drawn 06-Jun-24	-	Oberfläche Surface	Farbe Behang Colour curtain		
Gepr. Checked		Benennung Title	Maßblatt Dimension sheet		
Schutzvermerk DIN ISO 16016 beachten Observe protection mark DIN ISO 16016 Alle Maße in Millimeter All dimensions in millimetre		Kundennummer	-		
Tortyp HS 5012 PU N 42 S		Kunden Kommission	-		
HÖRMANN		Kommission	-/-	Index Index -.1	Blatt Sheet 1 / 1
		Art. Nr.	-		
		Ers.f. Repl.for	Ers.d. Repl.by		Format A2

Index Index	Änderung Modification	Datum Date	Name Name
-			

The reproduction, distribution and utilization of this document as well as the communication of its contents to others without express authorization is prohibited. Offenders will be held liable for the payment of damages. All rights reserved in the event of the grant of a patent, utility model or design.

Weitergabe sowie Vervielfältigung dieses Dokuments, Verwertung und Mitteilung seines Inhalts sind verboten, soweit nicht ausdrücklich gestattet. Zuwiderhandlungen verpflichten zu Schadenersatz. Alle Rechte für den Fall der Patent-, Gebrauchsmuster- oder Geschmacksmustereintragung vorbehalten.