Observe protection notices DIN ISO 16016
Passing on or duplicating this document, exploiting and communicating its contents is prohibited, unless expressively permitted. Anyone found in breach thereof shall be liable for damages, in case of a patent, utility model or design being registered, all rights are reserved

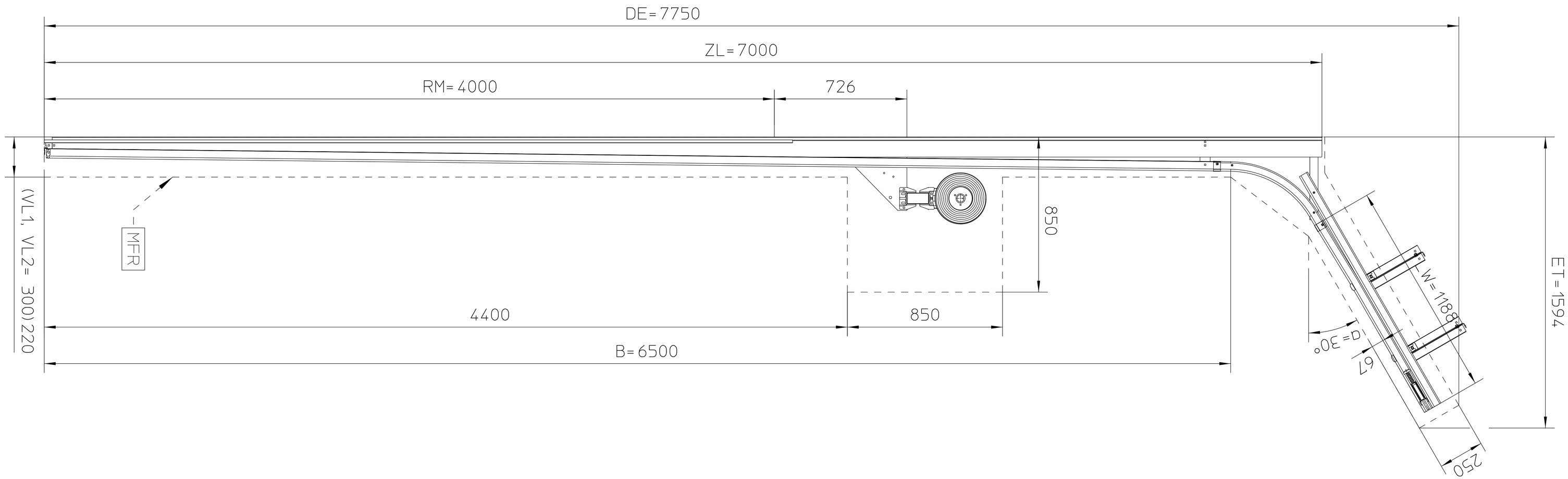

Schutzvermerke DIN ISO 16016 beachten
Weitergabe sowie Vervielfältigung dieses Dokuments, Verwertung und Mitteilung seines Inhalts sind verboten, so weit nicht ausdrücklich gestattet. Zuwiderhandlungen verpflichten zu Schadensersatz. Alle Rechte für den Fall der Patent-, Gebrauchsmuster- oder Geschmacksmustereintragung vorbehalten.

Achtung !
Weitere Maße sind den aktuellen Einbaudaten zu entnehmen !

Attention !
See current Technical Manual for further dimensions !

Durch den Auftraggeber verantwortlich geprüft und zur Fertigung freigegeben !

Approved by customer !

Ort/Place Datum/Date

Unterschrift/Signature Firmenstempel/Stamp

Achtung !
Änderungen nach Fertigungsfreigabe gehen zu Lasten des Bestellers !

Attention !
Changes after confirmation will be charged to customer !

Schutzvermerke DIN ISO 16016 beachten
Observe protection notices DIN ISO 16016

Ind. Rev.	Änderung Description of Rev.	Datum Date	Name

Maße in Millimeter [mm] / Dimensions in millimetres [mm]

Masse / Mass

Allgemeintoleranzen nach / General tolerances according to

Werkstoff / Material

Oberfläche / Surface

Bearb. am Drawn at	Bearbeiter Drawn by
2021-03-11	Nastulla
Gepr. am Approved at	Prüfer Approved by
2021-03-11	Oester-Barkey

HÖRMANN KG Brockhagen
Horststr. 17
33803 Steinhagen

Benennung / Title

Beschlag WS7 30°, BT42, BR60
Hörmann Brockhagen

Zeichnungsnr. / Drawing No.	Index / Rev.	Maßstab Scale	Format Size	Blatt Sheet	von of
B83105	–	1:25	A3	1	1

Ersatz für / Replaces

CAD-System CEDD